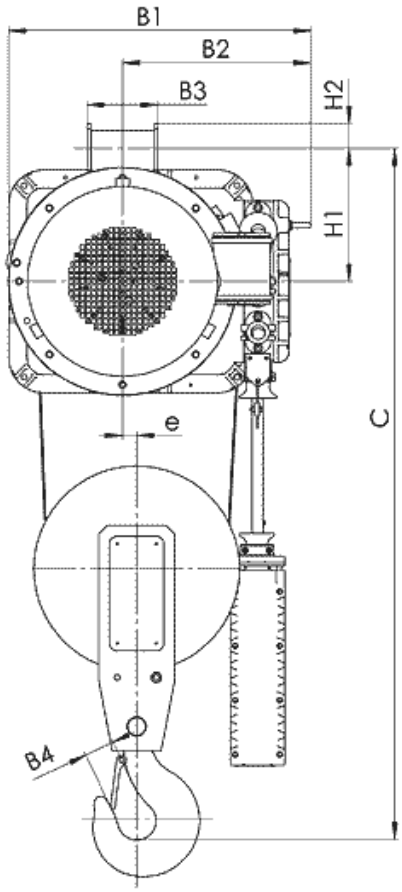

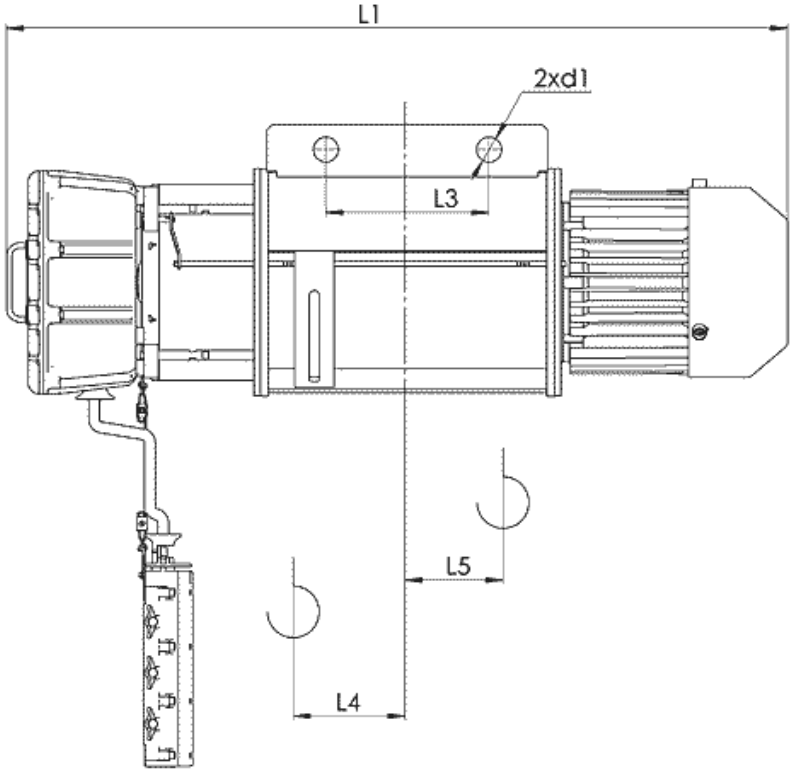

Канатный электротельфер BT02 Стационарный, подвесной на пальцах, полиспаст 2/1

Тип	Полиспаст 2/1			Размеры, mm														
	Высота подъема, m		Грузоподъем-ность, kg	Скорость подъема, m/min	L2	L3	L4	L5	H1	H2	B1	B2	B3	B4	e	C	d1
				8													
				L1													
BT023…	H1	6	1000	941	556	180	48	55	146	23	500	306	88	40	18	850	25.5
	H2	9		1046	609	250	75	82									
	H3	12		1146	709		100	106									

Тип	Полиспаст 2/1			Размеры, mm															
	Высота подъема, m		Грузоподъем-ность, kg	Скорость подъема, m/min		L2	L3	L4	L5	H1	H2	B1	B2	B3	B4	e	C	d1
				8	8/2													
				L1														
BT024...	H1	6	2000	1097	1182	602	200	45	51	200	30	530	317	118	45	22	1040	35.5
	H2	9		1207	1292	657	270	73	79									
	H3	12		1307	1392	707		96	104									

Тип	Полиспаст 2/1			Размеры, mm																
	Высота подъема, m		Грузоподъем-ность, kg	Скорость подъема, m/min		L2	L3	L4	L5	H1	H2	B1	B2	B3	B4	e	C	d1
				8	5/1.25													
				L1														
BT025…	H1	6	3200	1150	1182	672	200	52	59	200	30	530	317	118	50	22	1120	35.5
	H2	9		1270	1302	732	270	82	89									
	H3	12		1380	1412	787		110	116									

Тип	Полиспаст 2/1			Размеры, mm															
	Высота подъема, m		Грузоподъем-ность, kg	Скорость подъема, m/min		L2	L3	L4	L5	H1	H2	B1	B2	B3	B4	e	C	d1
				8	8/2													
				L1														
BT026…	H1	6	5000	1221	1291	632	225	49	66	242	46	590	346	130	56	26	1300	46
	H2	9		1326	1396	684	300	75	82									
	H3	12		1431	1501	736		101	108									

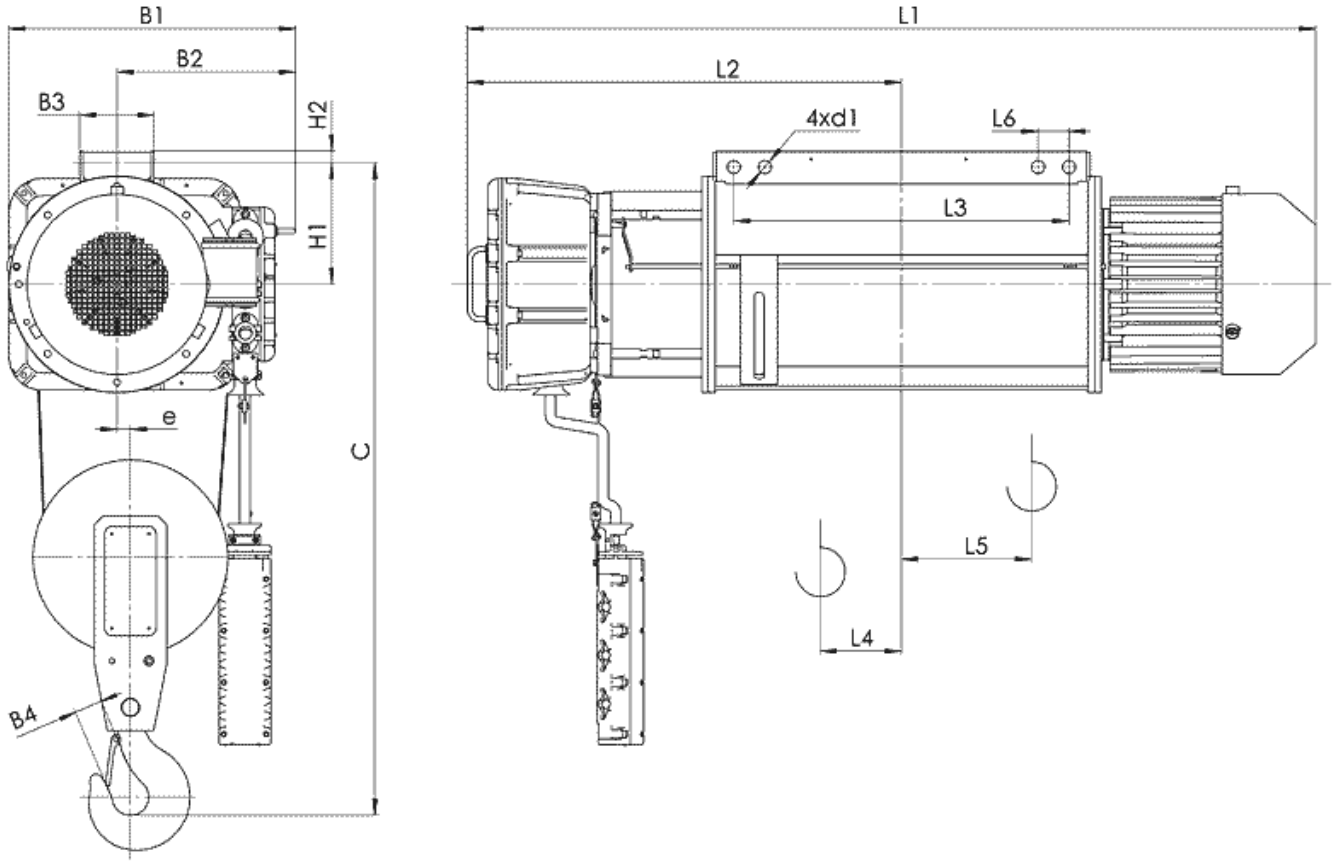

Канатный электротельфер BT02 Стационарный, подвесной на пальцах, полиспаст 2/1

Тип	Полиспаст 2/1			Размеры, mm															
	Высота подъема, m		Грузоподъем-ность, kg	Скорость подъема, m/min		L2	L3	L4	L5	L6	H1	H2	B1	B2	B3	B4	e	C	d1
				8	8/2														
				L1															
BT023…	H4	18	1000	1346	-	809	610	75	231	40	138	18	500	306	88	40	18	845	16.5
	H5	24		1546	-	909	810	149	332										
	H6	30		1707	1792	907	810	90	312	60	128	25	530	317	118	40	22	930	20.5
	H7	36		1820	1852	952	900	110	338										

Тип	Полиспаст 2/1			Размеры, mm																
	Высота подъема, m		Грузоподъем-ность, kg	Скорость подъема, m/min		L2	L3	L4	L5	L6	H1	H2	B1	B2	B3	B4	e	C	d1
				8	8/2														
				L1															
BT024…	H4	18	2000	1507	1592	807	610	90	212	60	128	25	530	317	118	45	22	1025	20.5
	H5	24		1707	1792	907	810	90	312										
	H6	30		1851	1921	710	860	88	346	60	242	30	590	346	144	45	26	1100	25.5
	H7	36		1867	1899	976	965	75	398										

Тип	Полиспаст 2/1			Размеры, mm																
	Высота подъема, m		Грузоподъем-ность, kg	Скорость подъема, m/min		L2	L3	L4	L5	L6	H1	H2	B1	B2	B3	B4	e	C	d1
				8	5/1.25														
				L1															
BT025…	H4	18	3200	1600	1632	842	680	110	226	60	128	25	530	317	118	50	22	1110	20.5
	H5	24		1820	1852	952	900	110	336										
	H6	30		1867	1899	976	965	75	398	60	242	30	590	346	144	50	26	1185	25.5
	H7	36		2095	2165	1086	1140	75	436										

Примечание: Для высот подъема H6 и H9 скорости подъема соответственно: 8 и 8/2 m/min

Тип	Полиспаст 2/1			Размеры, mm																
	Высота подъема, m		Грузоподъем-ность, kg	Скорость подъема, m/min		L2	L3	L4	L5	L6	H1	H2	B1	B2	B3	B4	e	C	d1
				8	8/2														
				L1															
BT026…	H4	18	5000	1641	1711	841	650	124	193	60	227	30	590	346	144	56	26	1275	25.5
	H5	24		1851	1921	946	860	124	296										
	H6	30		2095	2165	1086	1140	124	399										