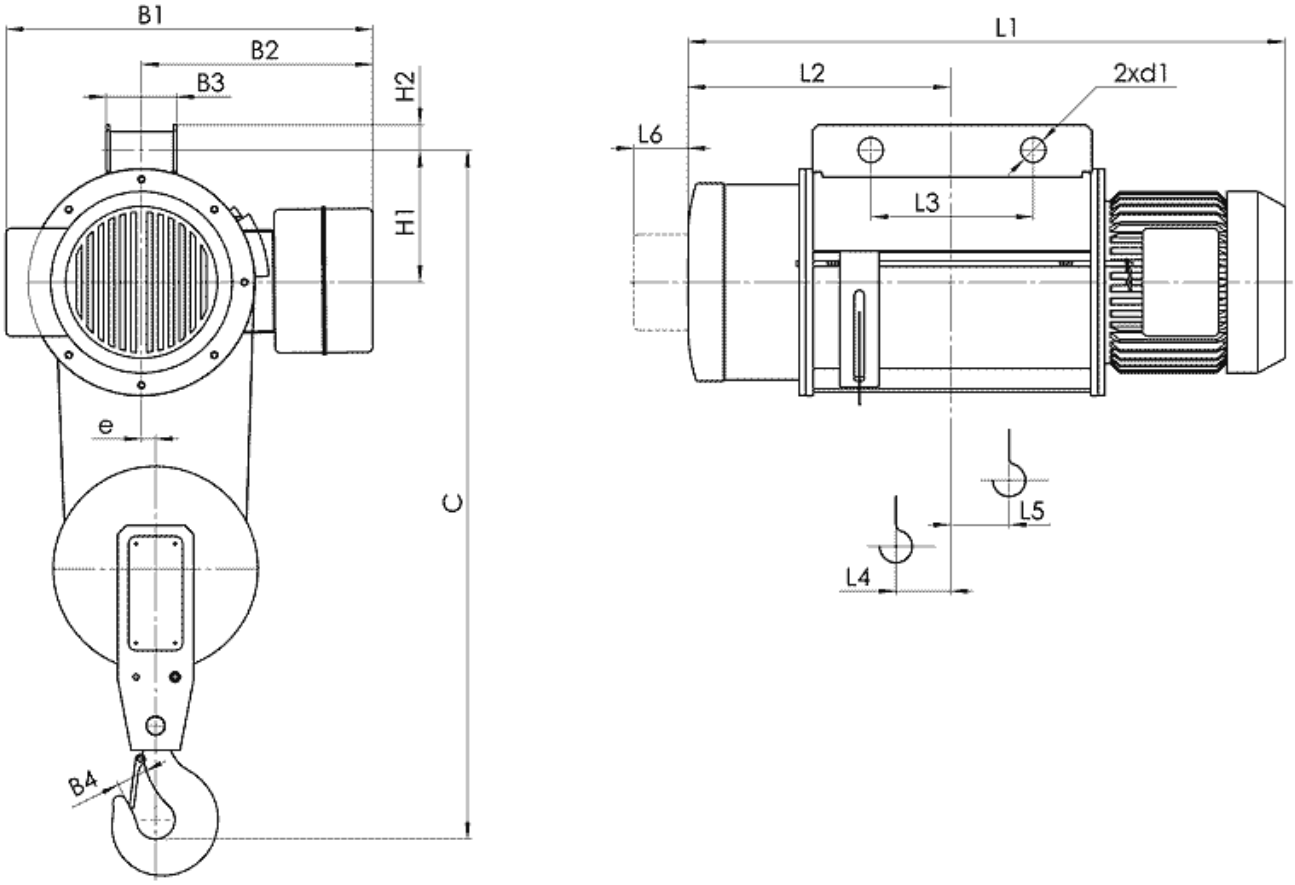

Канатный электротельфер T02 Стационарный, подвесной на пальцах, полиспаст 2/1

(1) с микроподъемом
(2) с ограничителем груза
(3) с ограничителем груза и с микроподъемом

Тип	Полиспаст 2/1			Размеры, mm																	
	Высота подъема, m		Грузопо-дъемность, kg	Скорость подъема m/min				L2	L3	L4	L5	L6	H1	H2	B1	B2	B3	B4	e	C	d1
				8	12	8/2	12/2														
				L1																	
T022...	H1	6	500	648		688		287	180	37	45	46	146	23	465	300	88	34	18	790	25.5
	H2	9		738		778		332	250	60	68				492(1)	365(2)					
	H3	12		818		858		373		80	88				557(3)						
T023...	H1	6	1000	709		749		310	180	48	55	70	146	23	465	300	88	40	18	850	25.5
	H2	9		814		854		362	250	75	82				492(1)	365(2)					
	H3	12		914		954		412		100	106				557(3)						
T024...	H1	6	2000	816		880		362	200	45	51	80	200	30	580	380	118	45	22	1040	35.5
	H2	9		926		990		417	270	73	79				606(1)	442(2)					
	H3	12		1026		1090		467		96	104				668(3)						
T025...	H1	6	3200	856		923		377	200	52	59	80	200	30	580	380	118	50	22	1120	35.5
	H2	9		976		1043		437	270	82	89				606(1)	442(2)					
	H3	12		1086		1153		492		110	116				668(3)						
T026...	H1	6	5000	905		993		395	225	49	66	90	242	46	675	430	130	56	26	1300	46
	H2	9		1010		1098		448	300	75	82				682(1)	508(2)					
	H3	12		1115		1203		500		101	108				760(3)						

Тип	Полиспаст 2/1			Размеры, mm															
	Высота подъема, m		Грузопо-дъемность, kg	Скорость подъема m/min		L2	L3	L4	L5	L6	H1	H2	B1	B2	B3	B4	e	C	d1
				16	16/2.5														
				L1															
T022…	H4	18	500	1026	1090	467	270	97	106	80	200	30	580 606(1) 668(3)	380 442(2)	118	45	22	890	35.5
	H5	24		1086	1153	492		97	131										
T023…	H4	18	1000	1086	1153	492		110	118				675 682(1) 760(3)	430 508(2)				950	

Тип	Полиспаст 2/1			Скорость подъема, m/min			
	Высота подъема, m		Грузопо-дъемность, kg	8	12	8/2	12/2
				Вес, kg			
T022...	H1	6	500	95		113	
	H2	9		100		118	
	H3	12		105		123	
T023...	H1	6	1000	107		130	
	H2	9		115		138	
	H3	12		124		147	
T024...	H1	6	2000	207		253	
	H2	9		222		268	
	H3	12		232		278	
T025...	H1	6	3200	240	250	305	
	H2	9		255	265	320	
	H3	12		270	280	335	
T026...	H1	6	5000	360		455	
	H2	9		380		475	
	H3	12		400		495	

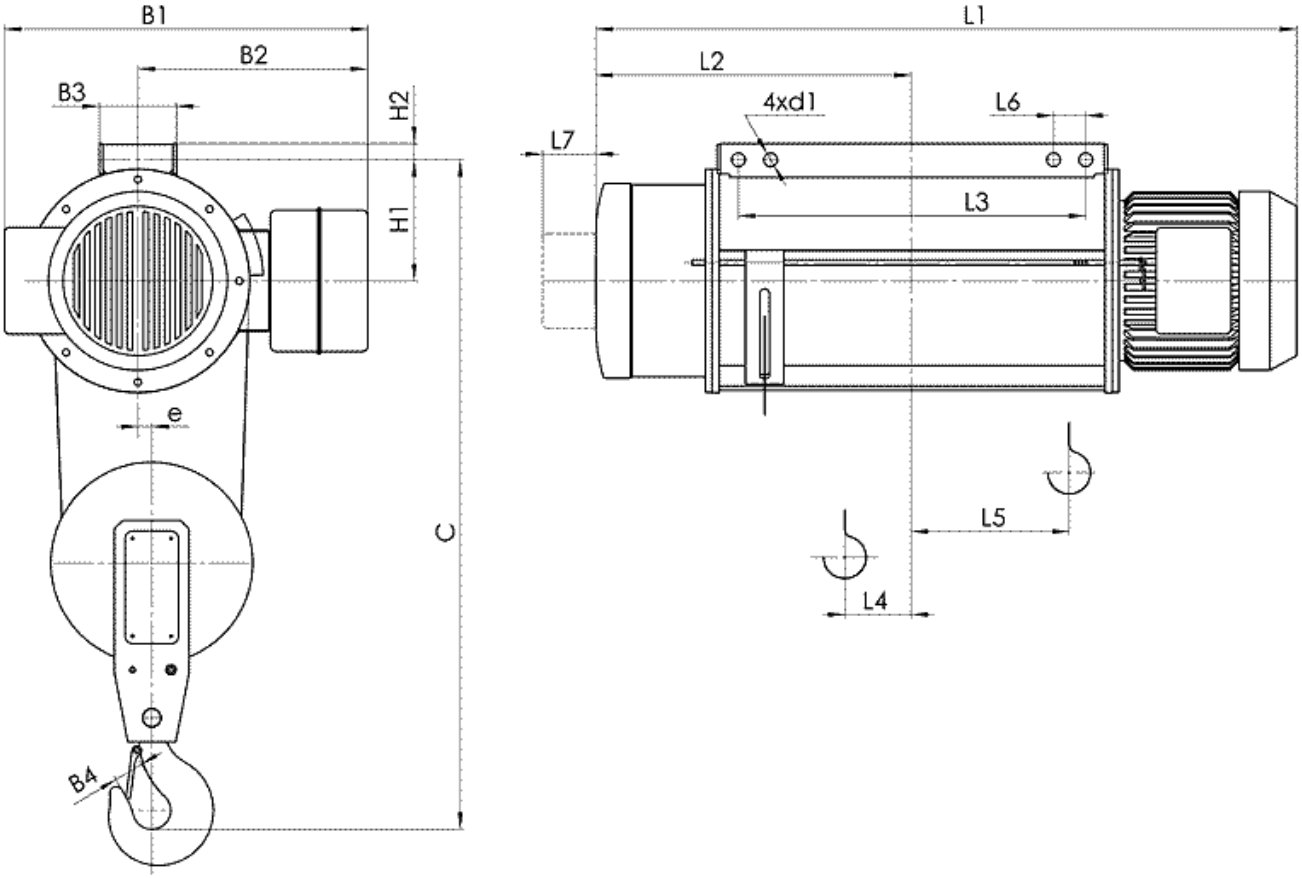

Канатный электротельфер T02 Стационарный, подвесной на пальцах, полиспаст 2/1

(1) с микроподъемом
(2) с ограничителем груза
(3) с ограничителем груза и с микроподъемом

Тип	Полиспаст 2/1			Размеры, mm																	
	Высота подъема, m		Грузопо-дъемность, kg	Скорость подъема m/min				L2	L3	L4	L5	L6	L7	H1	H2	B1	B2	B3	B4	e	C	d1
				8	12	8/2	12/2															
				L1																		
T022...	H4	18	500	978		1018		452	490	55	192	40	46	138	18	465 492(1) 557(3)	300 365(2)	88	34	18	780	16.5
	H5	24		1138		1178		532	650	55	272											
	H6	30		1226		1290		567	610	89	214	60	80	185	25	580 606(1) 668(3)	380 442(2)	128	34	22	870	20.5
	H7	36		1306		1373		602	680	110	228											
T023...	H4	18	1000	1114		1154		512	610	75	231	40	70	138	18	465 492(1) 557(3)	300 365(2)	88	40	18	845	16.5
	H5	24		1314		1354		612	810	149	332											
	H6	30		1426		1490		667	810	90	312	60	80	185	25	675 682(1) 760(3)	430 508(2)	128	40	22	930	20.5
	H7	36		1526		1593		712	900	110	338											
T024...	H4	18	2000	1226		1290		567	610	90	212	60	80	185	25	580 606(1) 668(3)	380 442(2)	128	45	22	1025	20.5
	H5	24		1426		1490		667	810	90	312											
	H6	30		1535		1623		710	860	88	346	60	90	227	30	675 682(1) 760(3)	430 508(2)	144	45	26	1100	25.5
	H7	36		1640		1728		762	965	75	398											
T025...	H4	18	3200	1306		1373		602	680	110	226	60	80	185	25	580 606(1) 668(3)	380 442(2)	128	50	22	1110	20.5
	H5	24		1526		1593		712	900	110	336											
	H6	30		1640		1728		762	965	75	398	60	90	227	30	675	430	144	50	26	1185	25.5

	H7	36		1815	1903	850	1140	75	436					682(1) 760(3)	508(2)						
T026...	H4	18	5000	1325	1413	605	650	124	193	60	90	227	30	675 682(1) 760(3)	430 508(2)	144	56	26	1275	25.5	
	H5	24		1535	1623	710	860	124	296												
	H6	30		1815	1903	850	1140	124	399												
	H7	36		1963	1969	905	1145	99	462	50	100	295	40	765 845(3)	470 550(2)	68	56	38	1390	25.5	
T027...	H2	9	8000	1133	1168	507	370	77	82	70	100	295	40	765 845(3)	470 550(2)	68	71	38	1580	41	
	H3	12		1293	1328	587	520	118	123												
	H4	18		1453	1488	667	680	78	242												
	H5	24		1668	1703	775	895	78	350												
	H6	30		1883	1918	882	1110	78	457												
	H7	36		2093	2128	987	1320	78	562												

Тип	Полиспаст 2/1			Размеры, mm																
	Высота подъема, m		Грузопо-дъемность, kg	Скорость подъема m/min		L2	L3	L4	L5	L6	L7	H1	H2	B1	B2	B3	B4	e	C	d1
				16	16/2.5															
				L1																
T022...	H6	30	500	1226	1290	567	610	89	214	60	80	185	25	580 606(1) 668(3)	380 442(2)	128	34	22	870	20.5
	H7	35		1306	1373	602	680	110	228											
T023...	H5	24	1000	1226	1290	567	610	90	212	60	80	185	25	675 682(1) 760(3)	430 508(2)	128	40	22	930	20.5
	H6	30		1426	1490	667	810	90	312											
	H7	36		1526	1590	712	900	110	338											
T024...	H5	24	2000	1325	1413	605	650	75	242	60	90	227	30	675 682(1) 760(3)	430 508(2)	144	45	26	1100	25.5
	H6	30		1535	1623	710	860	88	346											
	H7	36		1640	1728	762	965	75	398											
T025...	H4	18	3200	1325	1413	605	650	75	242	60	90	227	30	675 682(1) 760(3)	430 508(2)	144	50	26	1185	25.5
	H5	24		1535	1623	710	860	75	347											
	H6	30		1640	1728	762	965	75	398											
	H7	36		1815	1903	850	1140	75	436											
T026...	H4	18	5000	1488	1494	667	690	94	230	50	100	295	40	765 845(3)	470 550(2)	68	56	38	1390	25.5
	H5	24		1588	1594	717	790	94	280											
	H6	30		1778	1784	812	960	94	330											
	H7	36		1963	1969	905	1145	99	462											
T027...	H2	9	8000	1168	1174	507	370	77	82	70	100	295	40	765 845(3)	470 550(2)	68	71	38	1580	41
	H3	12		1328	1334	587	520	118	123											
	H4	18		1488	1494	667	680	78	242											
	H5	24		1703	1709	775	895	78	350											
	H6	30		1918	1924	882	1110	78	457											
	H7	36		2128	2134	987	1320	78	562											

Тип	Полиспаст 2/1			Скорость подъема, m/min					
	Высота подъема, m		Грузопо-дъемность, kg	8	12	8/2	12/2	16	16/2.5
				Вес, kg					
T022...	H4	18	500	119		137		226	272
	H5	24		128		146		244	290
	H6	30		250		297		251	297
	H7	36		273		320		274	320
T023...	H4	18	1000	137		160		247	293
	H5	24		149		172		263	309
	H6	30		286		333		287	333
	H7	36		306		353		307	353
T024...	H4	18	2000	267		313		466	486
	H5	24		292		338		486	541
	H6	30		526		581		526	581
	H7	36		546		601		546	601
T025...	H4	18	3200	310	320	375		490	545
	H5	24		340	350	405		535	590
	H6	30		525	565	620		565	620
	H7	36		550	590	645		590	645
T026...	H4	18	5000	460		555		818	823
	H5	24		510		605		838	843
	H6	30		570		665		860	865
	H7	36		840		900		900	905
T027...	H2	9	8000	660		720		720	725
	H3	12		700		760		760	765
	H4	18		765		825		825	830
	H5	24		825		885		885	890
	H6	30		880		940		940	945
	H7	36		940		1000		1000	1005